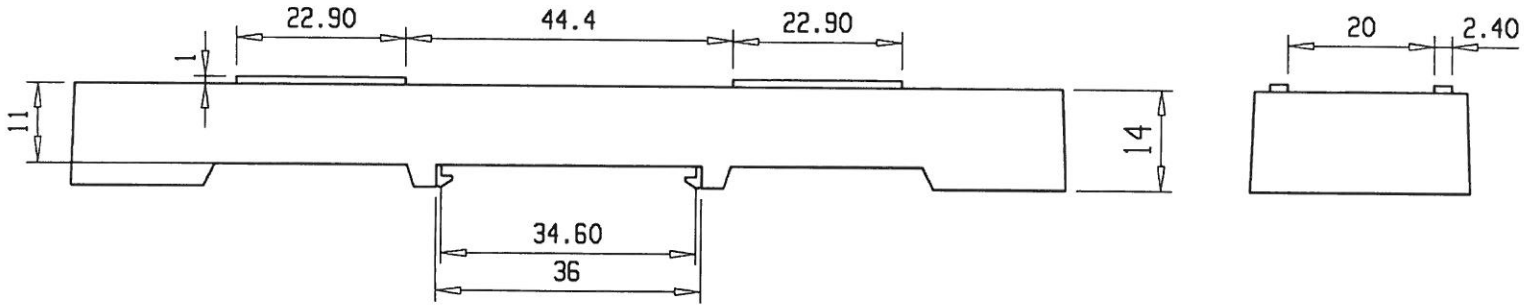

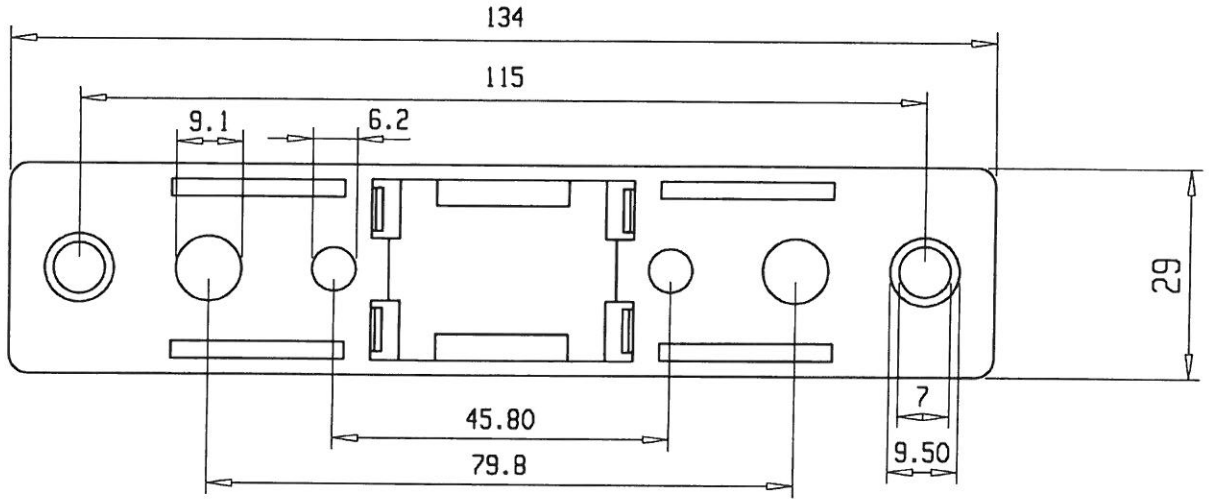

Toleranzen +- 0.1 mm

ams Automatische Mess- und Steuerungstechnik GmbH Enge Gasse 1, 91275 Auerbach							Maßstab 1:1
							Material Lexan 500 R
					Datum	Name	Bezeichnung
				Bearb	04.04.07	Brandl	Shuntsockel ams
				Gepr.			
							Zeichnungsnummer Art.Nr. 19000
Index	Änderung	Datum	Name				Blatt